42RP系列　无刷传动型系列行星减速机

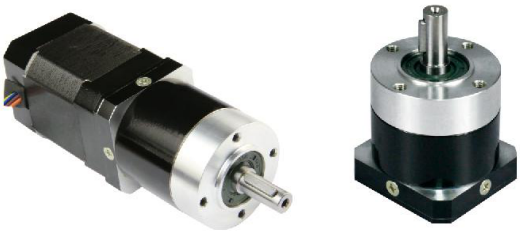

产品特性

- 体积小巧，重量轻，输出扭矩大。
- 回程间隙小，钢性好，承载能力强。
- 传动效率高，转动比范围广，精度高。
- 噪声低，寿命长。
- 安装方便、外形美观。
- 保证精密传动的前提下完美运用在降低转速增大扭矩和降低负载/电机的转动惯量比的使用场合。

外形和安装尺寸（单位：mm）

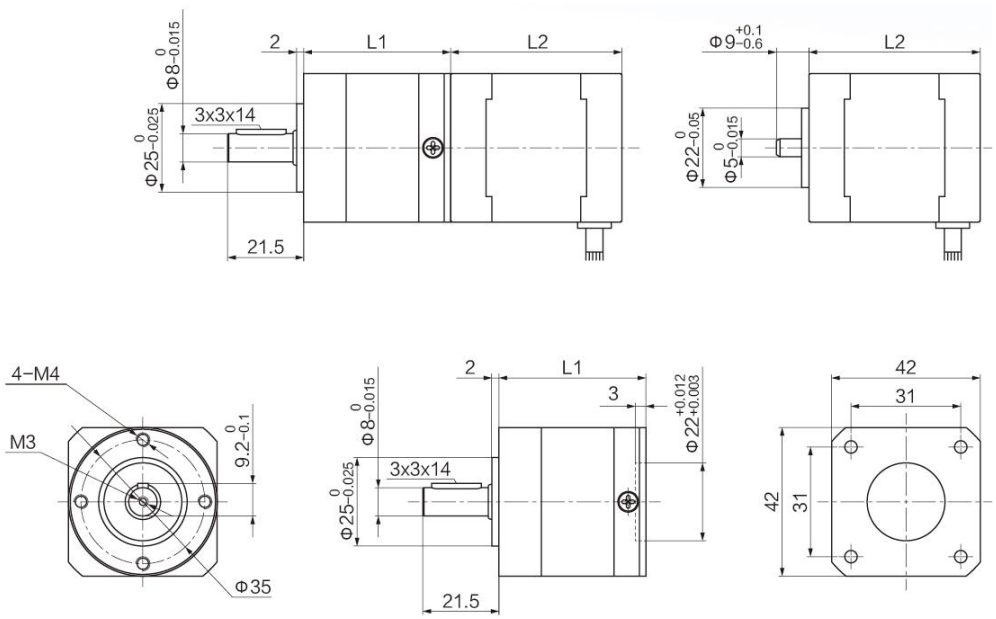

规格参数

技术参数		1 级	2 级
减速比	i	4，5，10	16，20，25，40，45，50，100
长度 L1	mm	42	52
额定负载	N.m	3.5	15
最大负载	N.m	6	25
效率	%	95	90
回差	arcmin	≤15	≤25
重量	kg	0.4	0.6
额定输入转速	rpm	3000	3000
最大输入转速	rpm	5000	5000
防护等级	IP	65	65
润滑		油脂（终身润滑）	油脂（终身润滑）
噪音	dB	≤60	≤60
寿命	h	~20000	~20000